326F

■扉厚28～31mm

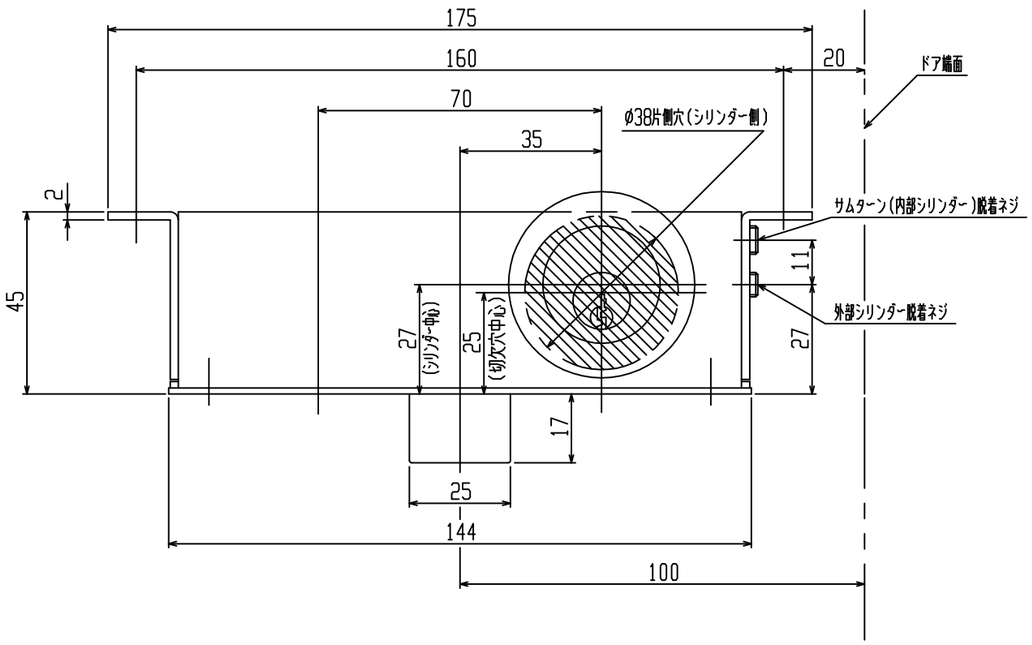

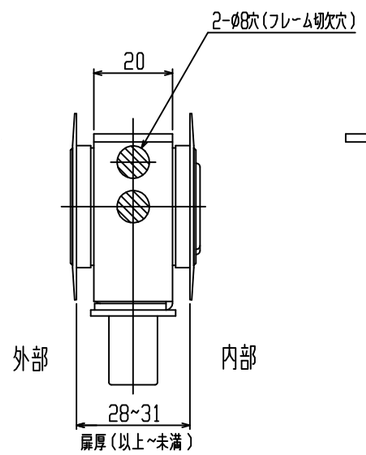

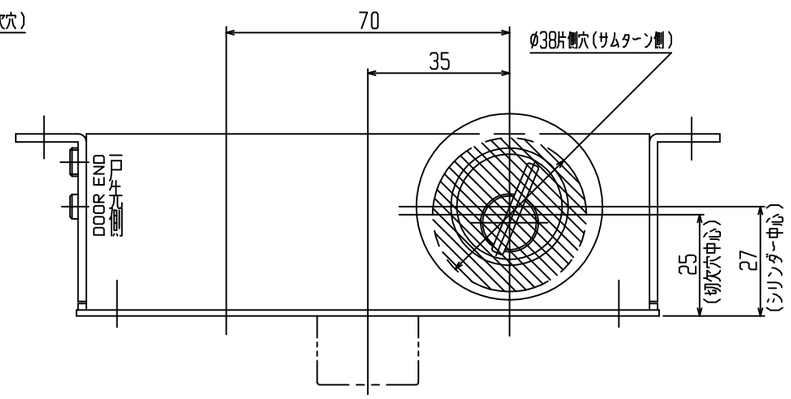

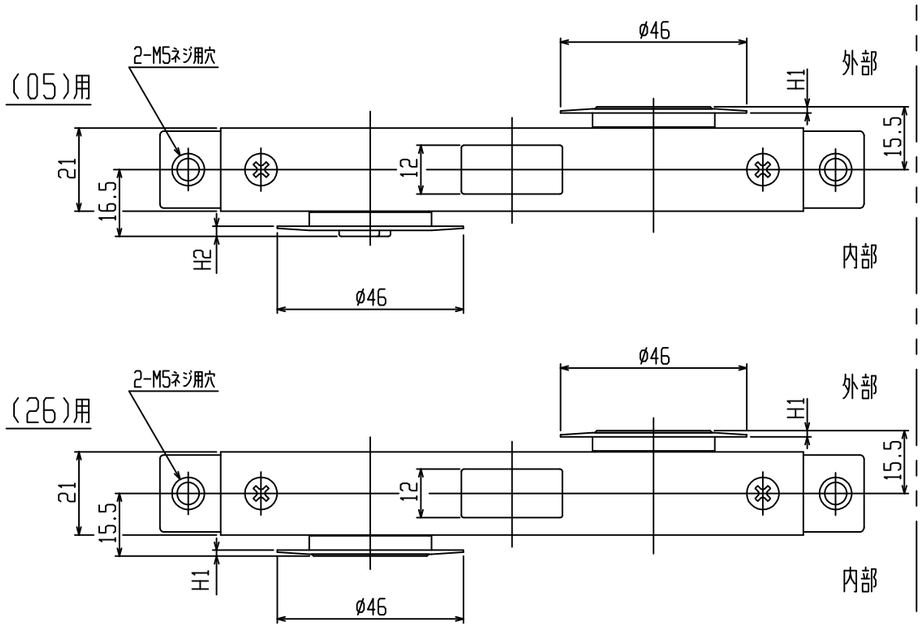

単位(mm)

扉厚(以上~未満)	28	29	30	31
H1	1.5	1		
H2	2.5	2	1.5	1

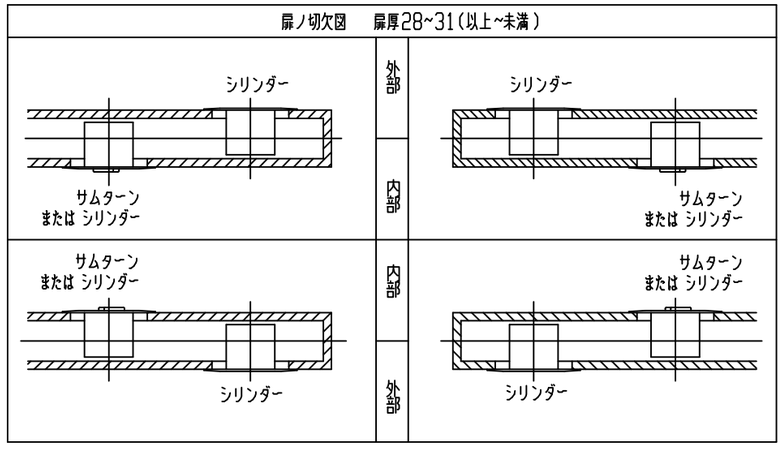

注)1.扉厚28~31において外部,内部共,片側穴を明けて下さい。

2.機番が05タイプの場合はシリンダーは必ずドア端面側に取付けて下さい。