HR-50P-70

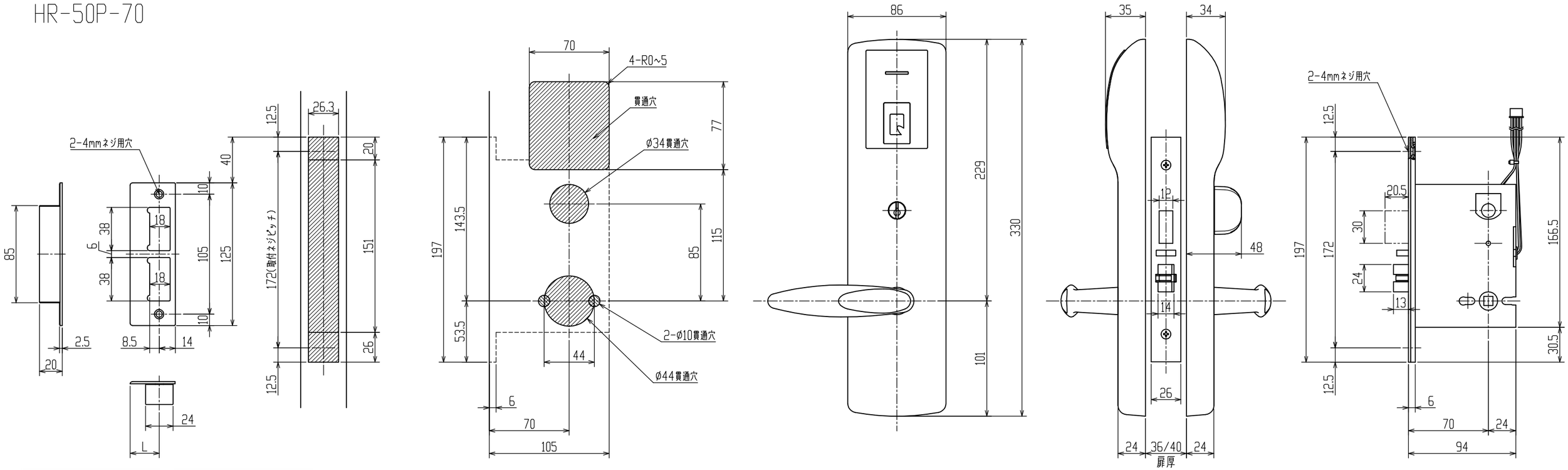

片開き用	
扉　厚(以上～未満)	L
36~37	23
37~42	25.5
42~45	28

両開き用	
扉　厚(以上～未満)	L
36~37	18.0
37~42	20.5
42~45	23.0