X-PGA

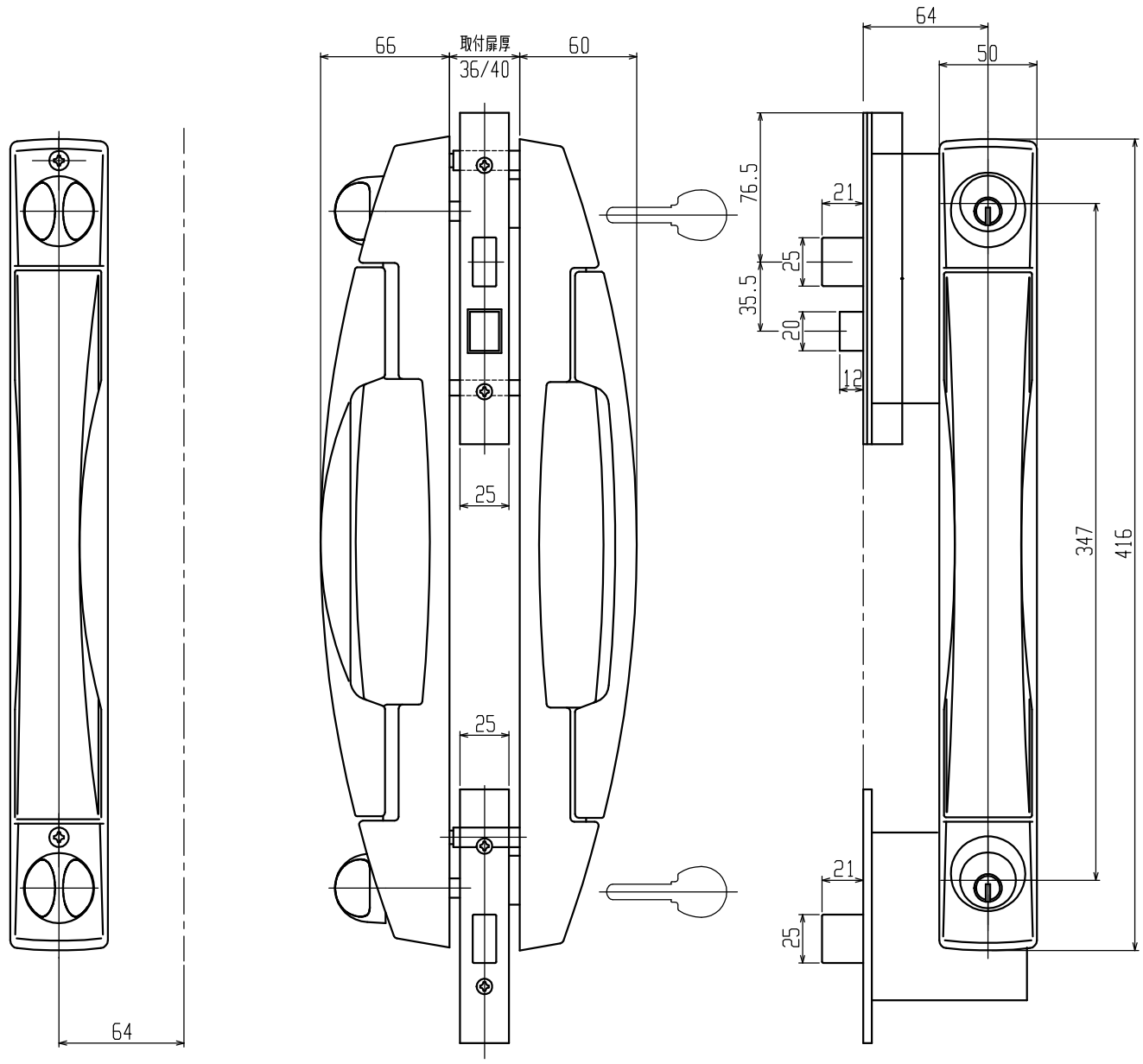
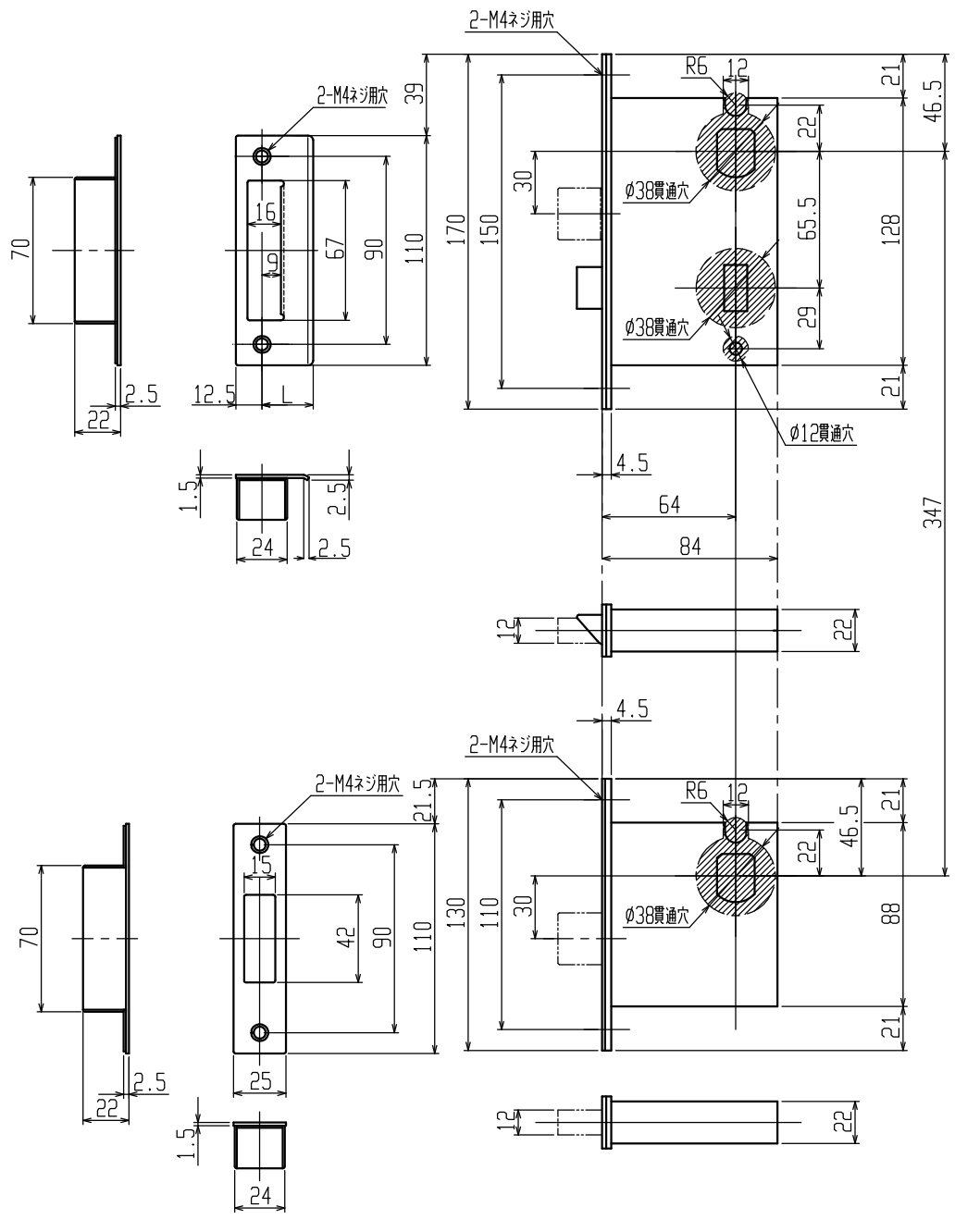
注）1。左右勝手が有ります。本図は右勝手を示しています。
2。X・NXシリンダー装着可能。